Canon

XL

キヤノン EF アダプター XL
使用説明書

Canon EF Adapter XL
INSTRUCTIONS

Adaptateur Canon EF XL
MODE D’EMPLOI

Canon EF Adapter XL
BEDIENUNGSANLEITUNG

Adaptador XL para la EF de Canon
INSTRUCCIONES

Adattatore XL per Canon EF
ISTRUZIONI

佳能 EF 转换器 XL
使用说明书

Ⓐ

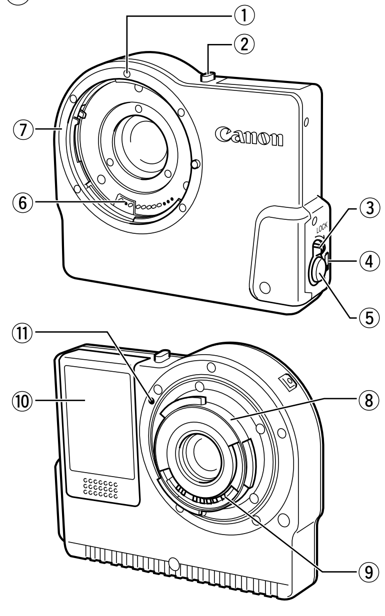

このたびは、キヤノン EF アダプター XL をお買い上げいただきまして、誠にありがとうございます。
この製品は、EOS 用交換レンズ（EF レンズ）を EF アダプター対応の XL マウントシステムに準拠したビデオカメラでお使いいただくためのアダプターです。
本製品をご使用になる際は、お手持ちのビデオカメラが XL マウントシステムに対応していることをご確認のうえ、ご使用ください（XL マウントシステム対応の機器には、 XL マークが表示されています）。

- EF レンズは本来スチルカメラ用に設計されているため、本製品を介してビデオカメラでご使用になる場合は、使用条件が異なります。
- 本製品では、オートフォーカスは機能しません。ピント合わせは、マニュアルでおこないます。そのため、マニュアルフォーカス機能をもたないレンズは、ご使用できません。
  ＊ ご使用できないレンズ
  EF35-70mm 1:3.5-4.5A、
  EF100-200mm 1:4.5A、
  EF35-80mm 1:4-5.6 パワーズーム

各部の名称（Ⓐ）

① 赤指標（レンズ側）
② レンズ取りはずしスイッチ
③ AE レバー
④ リチウム電池警告表示ランプ
⑤ プッシュ AE ボタン
⑥ 電子接点
⑦ EF レンズマウント
⑧ XL マウント
⑨ 電子接点
⑩ リチウム電池装着部
⑪ 赤指標（ビデオカメラ側）

Ⓑ

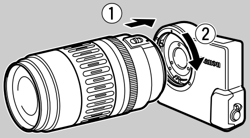

Ⓒ

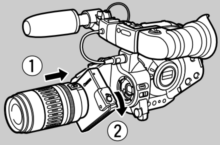

Ⓓ

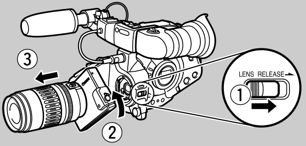

Ⓔ

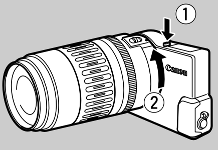

ご注意
・本製品の取り付け／取りはずしは、必ずビデオカメラの電源を切った状態でおこなってください。

A. 取り付けかた

1. 本製品の EF レンズマウントに EF レンズを取り付けます。
   - EF レンズの赤指標を本製品の EF レンズマウント上の赤指標に合わせてはめ込み、カチッと音がするまでレンズ全体を時計方向に回します（Ⓑ）。
2. 本製品をビデオカメラに取り付けます。
   - 本製品の背面の赤指標をビデオカメラの指標に合わせてはめ込み、カチッと音がするまで時計方向に回します（Ⓒ）。

B. 取りはずしかた

- 本製品は、絞りダイヤルで絞りを開放にしてから取りはずしてください。

1. ビデオカメラの電源を切り、EF レンズを付けたままの状態で本製品をビデオカメラから取りはずします。
   - ビデオカメラのレンズ取りはずしスイッチを押しながら、本製品を反時計方向に回します（Ⓓ）。
2. EF レンズを本製品から取りはずします。
   - 本製品のレンズ取りはずしスイッチを押しながら、EF レンズを反時計方向に回します（Ⓔ）。

ご注意

- 1.5kg 以上の重さの EF レンズを付けてご使用になる場合は、必ずレンズ側を保持して持ち運び／撮影してください。
- 三脚用ネジ穴がついた EF レンズを付けてご使用になる場合は、必ずレンズ側に三脚を付けてご使用ください。
  ＊三脚を使用して、別売のマイクアダプター MA-100 を付けての撮影は、マウント保護のため、おやめください。

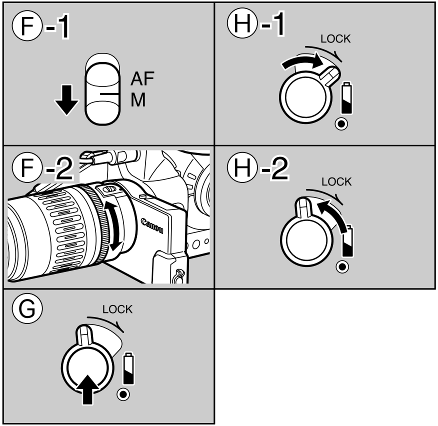

使用方法

EF レンズのフォーカスモードスイッチが、マニュアルになっていることを確認してください（Ⓕ-1）。
ピントは、EF レンズのマニュアルフォーカスリングで、最適な状態に調整してください（Ⓕ-2）。

自動で露出調整する（AE）撮影について

本製品は、ビデオカメラ側から送られるアイリスに関する制御信号を EF レンズに伝達する機能をもっていますので、EF レンズ使用時にも AE を使うことができます。

A. プッシュ AE による撮影

EF レンズは本来スチルカメラ用に設計されているため、ビデオカメラ用のレンズに比べてレンズモーターの駆動音が大きく、常に AE を使用していると、そのモーター音が録音されてしまうことがあります。通常は、必要なときだけ AE を使うことのできるワンプッシュ AE のご使用をおすすめします。

1. プッシュ AE ボタンを押してください（Ⓖ）。
2. 露出が調整されたら、プッシュ AE ボタンを離してください。
   - ボタンを離したときの露出の状態に固定されます。

B. AE レバーによる撮影

AE レバーをLOCK にすると、常に AE の状態にすることができます。

- ビデオカメラ本体のプログラム AE モードがマニュアルまたは Av（絞り優先）モードのときには、AE になりません。マニュアルで露出を調整してください。

1. AE レバーを時計方向に回し、LOCK にします（Ⓗ-1）。
2. AE を解除するときは、AE レバーを反時計方向に回してください（Ⓗ-2）。

ご注意

- EF レンズは、光学設計上もビデオカメラ用レンズとは異なるため、ビデオカメラで使用すると、AE 機能に制約を受けることがあります。明るい被写体を撮影するときは、ND フィルターをレンズに装着するか、高速シャッター機能をご使用ください。

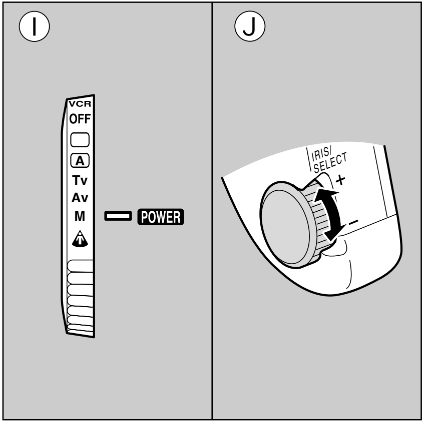

露出調整について

ビデオカメラのプログラムAEモード	EFアダプターのAEレバーの位置	ビデオカメラの状態	ファインダーの表示
□ Ⓐ Tv [人物アイコン]		絞りをロック	――
	または	自動で露出を調整 *	――
Av M	位置に無関係	ビデオカメラの絞りダイヤルで調整	F値が表示される

* ビデオカメラが Tv（シャッター優先）モードで、シャッターボタンを操作する場合にも、自動で露出調整ができます。

マニュアルで露出調整する撮影について

露出をマニュアルで調節するには

1. ビデオカメラ本体のプログラム AE モードを、マニュアルまたは Av（絞り優先）モードに切り換えます（Ⓘ）。
2. ビデオカメラ本体の露出を調節する機能（絞り/選択ダイヤルなど）で、最適な状態に調整してください（Ⓙ）。

ご注意

- ビデオカメラのズームボタンを使って、ズーム操作をすることはできません。
- ズームを操作したら、再度ピントの確認をしてください。
- EF レンズの機種によっては、マニュアルでピントが合わせづらいレンズもあります。やむをえずご使用になる場合は、モニター等でピントをご確認のうえ、撮影してください。
- 本製品とエクステンダー XL の併用はできません。
- EF アダプターと EF2×または EF1.4×を併用することはおすすめできません。やむをえずご使用になる場合は、モニター等でピントをご確認のうえ、撮影してください。
- F1.6 より明るい EF レンズを装着した場合、F1.6 より明るい効果は得られません。
- 手ぶれ補正機能付き EF レンズをご使用した場合、その手ぶれ補正効果は得られますが、XL レンズ程の効果は得られません。

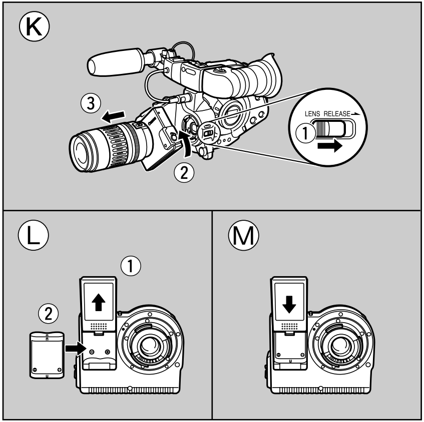

リチウム電池の交換方法

本製品はリチウム電池（型番： 2CR5）を使用しております。リチウム電池の電圧が下がってくると、本製品側面のリチウム電池警告表示ランプが点滅します。警告表示ランプが点滅を始めたら、以下の手順にしたがって新しいリチウム電池と交換してください。

- リチウム電池警告表示ランプは EF レンズとビデオカメラを本製品に装着した状態で、ビデオカメラの電源が入ってないと機能しないのでご注意ください。

1. ビデオカメラの電源を切り、本製品をビデオカメラから取りはずします（Ⓚ）。
2. 本製品背面のリチウム電池装着カバーを上にスライドして取りはずし、リチウム電池を交換します（Ⓛ）。
   - リチウム電池装着部内の＋／－表示にしたがってリチウム電池を装着してください。
3. カバーをもとに戻します（Ⓜ）。

ご注意

- 電子接点の汚れ、傷、指紋などによる接触不良、腐食やレンズの汚れを防ぐために、本製品をご使用にならないときは、マウント部に必ず付属のマウントキャップとダストキャップを付けて保管してください。
- 本製品は絶対に分解や改造をしないでください。
- 強い振動や衝撃を与えないでください。
- 直射日光があたる場所、熱器具の近く、夏期の密閉した車内のような高温下に放置しないでください。変形、変色の原因となります。

安全上のご注意

- ご使用の前にこの「安全上のご注意」をよくお読みのうえ、正しくお使いください。
- 絵表示について
  この使用説明書および製品への表示では、製品を正しくお使いいただき、あなたや他の人々への危害や財産への損害を未然に防止するために、いろいろな絵表示をしています。その内容と意味は次のようになってます。

⚠ **注意**	この表示を無視して、誤った取り扱いをすると、人が重傷を負う可能性が想定される内容および物的損害のみの発生が想定される内容です。必ずお守りください。

⚠ 注意

- **EF アダプターを確実にビデオカメラに取り付けてください。**
  緩んで脱落して割れると、ガラスの破片でけがの原因となることがあります。

保証書

本製品には保証書が添付されています。必要事項が記入されていることをお確かめのうえ、大切に保存してください。

仕様一覧

使用可能レンズ	キヤノン EF レンズ*	
使用可能ビデオカメラ	EF アダプター対応 XL マウントシステム準拠ビデオカメラ	
マウント	前部マウント	EOS マウントシステム準拠
	後部マウント	XL マウントシステム準拠
使用電源	ビデオカメラ側からの供給電源およびリチウム電池（2CR5-レンズ側供給用）	
寸法（最大）	約 113（幅）× 89（高さ）× 39（奥行）mm	
質量	約 220g（本体のみ、バッテリーを除く）	

* 35mm フィルムカメラ用 EF レンズを 1/3 インチ CCD 使用のビデオカメラに取り付けた場合、焦点距離は見かけ上 35mm 換算で 7.2 倍になります。

製品の仕様および外観は、改良等の理由で予告なしに変更することがあります。

Ⓐ

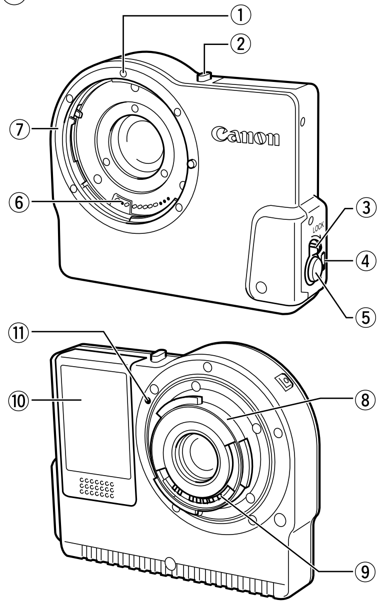

Thank you for purchasing the Canon EF Adapter XL. This product is a mount adapter which allows interchangeable EOS lenses (EF lenses) to be used with the camcorder which have an XL system mount compatible with the EF Adapter.
Before using this adapter, make sure that your camcorder is compatible with the XL Mount System (Products which bear the XL mark are compatible with the XL Mount System).

- Since EF lenses were designed for use with still cameras, when they are used with this product on camcorders the conditions of use are different.

- This product is not prepared for use with autofocus. When you focus, do so manually. Lenses that are not fitted with a manual focus function therefore cannot be used.
  * You are unable to use the following lens:
    EF35-70mm 1:3.5-4.5A,
    EF100-200mm 1:4.5A,
    EF35-80mm 1:4-5.6 Power zoom

Identifying the Parts (Ⓐ)

① Mount Positioning Point (Red Dot)
② Lens Release Switch
③ AE Lever
④ Lithium Battery Caution Indicator
⑤ Push AE Button
⑥ Electronic Contacts
⑦ EF Lens Mount
⑧ XL Mount
⑨ Electronic Contacts
⑩ Lithium Battery Compartment
⑪ XL Mount Positioning Point (Red Dot)

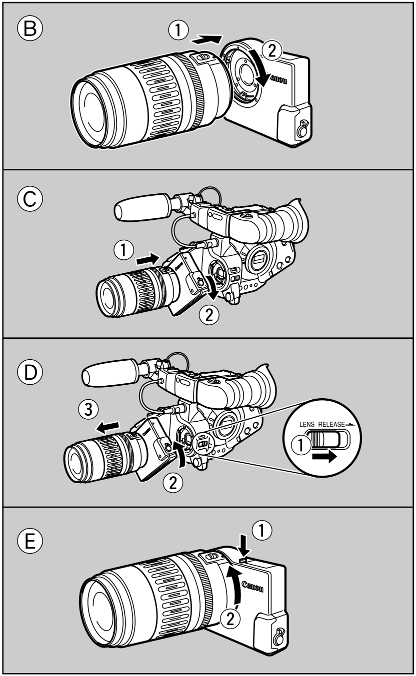

- **Make sure that the camcorder is turned off, before mounting/removing the EF adapter.**

Mounting and Removing the Lens and Adapter

A. Mounting

1. Attach an EF lens to the EF lens mount.
   - Align the red dots on the EF lens and the EF lens mount. Turn the lens clockwise until it clicks into place (Ⓑ).
2. Attach the adapter and the EF lens to the camcorder.
   - Make sure that the camcorder is turned off.
   - Align XL mount positioning point (red dot) with the positioning point on the camcorder. Turn the adapter clockwise until it clicks into place (Ⓒ).

B. Removing

- Make sure you open the iris completely, by turning the iris wheel to select the lowest F number, before removing the EF adapter from the camcorder.

1. Turn off the camcorder and remove the adapter and lens together:
   - Press and hold the lens release switch on the camcorder and turn the adapter anticlockwise (Ⓓ).
2. Remove the EF lens from the adapter.
   - Press and hold the lens release switch on the adapter and turn the lens anticlockwise (Ⓔ).

NOTES

- When using a heavy lens weighing more than 1.5 kg (3.3 lbs.), support the lens while carrying and recording.
- When using a lens which has a tripod socket, be sure to attach a tripod to the lens.
  - * To protect the EF adapter mounts (and those of the camera and lens) when you are using a tripod, do not attach (or if attached, remove) the MA-100 Microphone Adapter/Shoulder Pad.

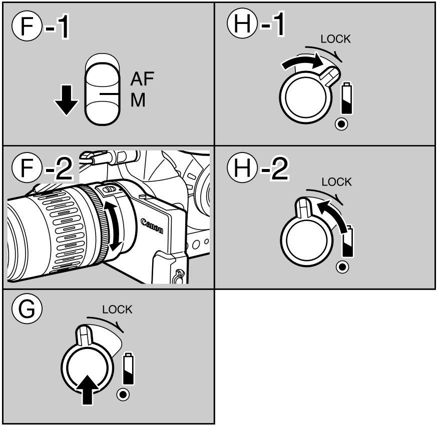

Operating Procedure

Make sure that the EF lens focus mode switch is set to manual (Ⓕ-1). Focus using the lens manual focusing ring (Ⓕ-2).

Auto Exposure (AE)

This adapter relays signals from the aperture (iris) controls of the camcorder to the EF lens, allowing the AE functions of the camcorder to operate.

A. Push AE Recording

Since EF lenses were designed for use with still cameras, the sound of the lens motor is louder than that of a camcorder lens. As a result, if you operate the AE function during recording the sound of the lens motor may be recorded. Therefore, use the Push AE button only when exposure adjustments are absolutely necessary.

1. Press the Push AE button (Ⓖ).
2. After the camcorder adjusts the exposure, release the Push AE button.
   - The exposure setting remains fixed at the point when the button was released.

B. AE Lever Recording

When the AE lever is locked, AE operates continuously.

- If the programmed AE of the camcorder is set to Manual or Av, the AE does not operate. Adjust the exposure manually.

1. Turn the AE lever clockwise to lock the operation (Ⓗ-1).
2. Turn the AE lever anticlockwise to release the lock (Ⓗ-2).

Cautions

- Since EF lenses are different in optical design from video lenses, when they are used on a camcorder there are limits placed on the AE function.
  When recording a brightly lit subject attach an ND filter or use a higher shutter speed.

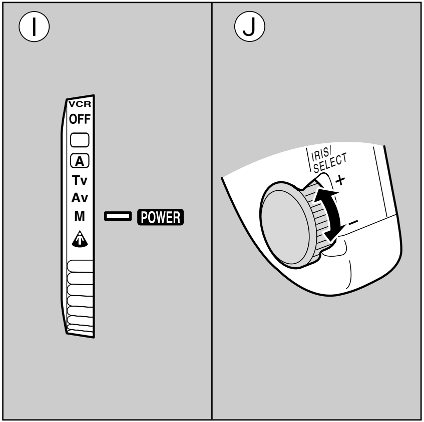

Adjusting the Exposure

AE Mode of the Camcorder	EF Adapter's AE lever position	Camcorder condition	Viewfinder Display
□ A Tv		Exposure is locked	———
	or	Exposure is adjusted automatically *	———
Av M	Position has no bearing	Adjust the aperture by turning the iris dial	The F number is displayed

* When the camcorder is set to Tv (shutter-priority) mode, even when you change the shutter speed, the camera can adjust the exposure automatically.

Recording With Manual Exposure Adjustment

When adjusting the exposure manually:

1. Set the camcorder's programmed AE mode to Manual or Av (Ⓘ).
2. Use the camcorder's exposure functions (e.g. the IRIS/SELECT wheel) to adjust the exposure as desired (Ⓙ).

Cautions

- You cannot operate the zoom using the camcorder's zoom lever.
- If you zoom in or out, you may need to adjust the focus once more.
- Certain EF lenses may be difficult to focus manually, but using the monitor as a guide you will still be able to adjust the focus in most cases.
- This adapter cannot be used with the Canon Extender XL.
- We do not recommend use of EF 2×/EF 1.4× lenses with this adapter as they are difficult to focus manually, but using the monitor as a guide, you will still be able to adjust the focus in most cases.
- If you attach an EF lens with a wider aperture than f/1.6, there will be no benefit from apertures smaller than f/1.6.
- If you use a lens that is fitted with an image stabilization system the stabilization will be effective, but not to the same extent as an XL lens.

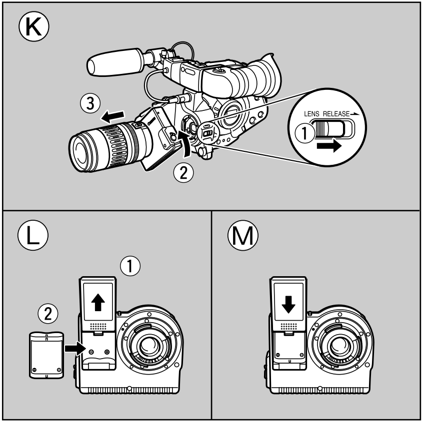

Changing the Lithium Battery

This adapter is operated by a lithium battery (2CR5 type). When the lithium battery is nearly exhausted, the lithium battery caution indicator begins to flash. When this occurs, install a new lithium battery by following the instructions. The lithium battery caution indicator will only operate when the lens and adapter are attached to the camcorder and the camcorder is turned on.

1. Turn off the camcorder and remove the adapter (Ⓚ).
2. Remove the lithium battery compartment cover by sliding the cover upwards, then replace the lithium battery (Ⓛ) .
   - Make sure that the (+) and (–) poles of the battery match the markings inside the battery compartment.
3. Replace the lithium battery compartment cover (Ⓜ).

WARNING

The battery used in this device may present a fire or chemical burn hazard if mistreated. Do not recharge, disassemble, heat above 212°F (100°C) or incinerate.

NOTES

- Be sure to keep the electronic contacts clean, to ensure proper connection. When not using the adapter, be sure to attach the mount caps to the mount sections in order to protect them from damage.
- Do not try to disassemble or modify this adapter.
- Protect the adapter from strong vibrations or shocks.
- Do not store the adapter in hot places such as in direct sunlight, near a heater or radiator, in a hot car, etc. This may cause the adapter to become deformed or discolored.

Note: This equipment has been tested and found to comply with the limits for a Class B digital device, pursuant to Part 15 of the FCC Rules. These limits are designed to provide reasonable protection against harmful interference in a residential installation. This equipment generates, uses and can radiate radio frequency energy and, if not installed and used in accordance with the instructions, may cause harmful interference to radio communications.
However, there is no guarantee that interference will not occur in a particular installation. If this equipment does cause harmful interference to radio or television reception, which can be determined by turning the equipment off and on, the user is encouraged to try to correct the interference by one or more of the following measures:

— Reorient or relocate the receiving antenna.
— Increase the separation between the equipment and receiver.
— Connect the equipment into an outlet on a circuit different from that to which the receiver is connected.
— Consult the dealer or an experienced radio / TV technician for help.

Do not make any changes or modifications to the equipment unless otherwise specified in the manual. If such changes or modifications should be made, you could be required to stop operation of the equipment.

This device complies with Part 15 of the FCC Rules. Operation is subject to the following two conditions: (1) This device may not cause harmful interference, and (2) this device must accept any interference received, including interference that may cause undesired operation.

This digital apparatus does not exceed the Class B limits for radio noise emissions from digital apparatus set out in the Radio Interference Regulations of the Canadian Department of Communications.

Specifications

Compatible lenses		Canon EF lenses*
Compatible Camcorders		Camcorders with a XL system mount compatible with the EF Adapter.
Mount	Front mount	EOS Mount System
	Rear mount	XL Mount System
Operating power		Camcorder power supply and lithium battery (2CR5)
Max. Dimensions (W × H × D)		113 × 89 × 39mm (4-7/16 × 3-1/2 × 1-9/16 in.)
Weight (without lithium battery)		220g (7 3/4 oz)

* When an EF lens for 35 mm is mounted on a 1/3-inch CCD image sensor camcorder, the focal length will increase by 7.2 times (in 35mm equivalent).

Weight and dimensions are approximate.
Subject to change without notice.
Errors and omissions excepted.

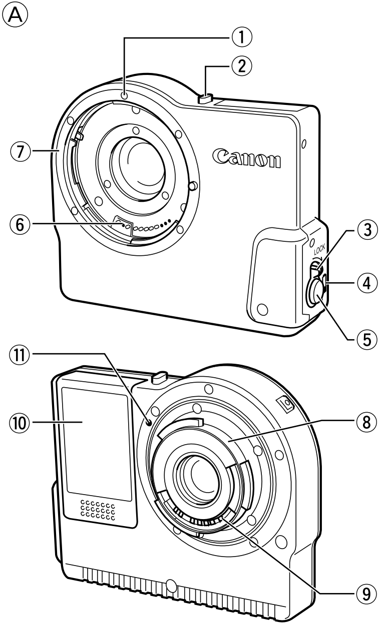

Vous venez d'acheter un Adaptateur Canon EF XL et nous vous en remercions. Ce produit est un adaptateur de monture qui permet d'utiliser les objectifs EOS (Objectifs EF) interchangeables sur les camescopes dont le système de monture est compatible avec l'adaptateur EF.
Avant d'installer cet adaptateur sur le camescope, vérifier que celle-ci est compatible avec le Système de monture XL (le label XL est marqué sur le corps de la caméra).

- Les objectifs EF étant conçus pour des appareils photo, les conditions d'utilisation avec un adaptateur sur un camescope différent.
- Cet adaptateur ne peut pas être utilisé avec la fonction de mise au point automatique. Opérer manuellement pour effectuer la mise au point. Il est impossible d'utiliser cet adaptateur avec des objectifs ne possédant pas de mise au point manuelle.
  * Il est impossible d'utiliser les objectifs suivants:
    EF35-70mm 1:3.5-4.5A,
    EF100-200mm 1:4.5A,
    EF35-80mm 1:4-5.6 zoom motorisé

Nomenclature (Ⓐ)

① Point de positionnement au montage (point rouge)
② Commande de déverrouillage de l'objectif
③ Levier AE
④ Témoin de pile au lithium
⑤ Bouton-poussoir AE
⑥ Contacts électroniques
⑦ Monture de l'objectif EF
⑧ Monture XL
⑨ Contacts électroniques
⑩ Logement de pile au lithium
⑪ Point de positionnement de monture XL (point rouge)

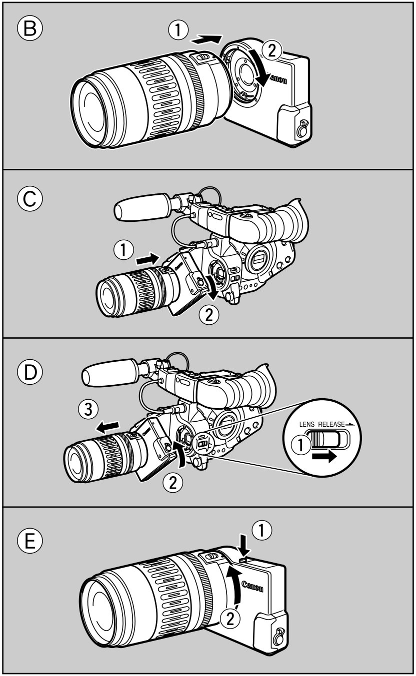

• Vérifier que le camescope est mis hors tension avant d'effectuer l'installation ou la dépose de l'adaptateur.

Installation et dépose de l'objectif et de l'adaptateur

A. Installation

1. Monter l'objectif EF sur la monture.
   - Aligner les points rouges de l'objectif EF et de la monture. Faire tourner l'objectif dans le sens des aiguilles d'une montre jusqu'à enclenchement en place (Ⓑ).
2. Fixer l'adaptateur et l'objectif EF au camescope.
   - Vérifier que le camescope n'est pas en fonction.
   - Aligner le point de positionnement de la monture XL (point rouge) avec le point de positionnement du camescope. Faire tourner l'adaptateur dans le sens des aiguilles d'une montre jusqu'à enclenchement en place (Ⓒ).

B. Dépose

- Vérifier que le diaphragme est ouvert complètement, en faisant tourner le cadran d'exposition pour sélectionner la plus grande ouverture (indice f le plus petit possible), avant de détacher l'adaptateur du camescope.

1. Mettre le camescope hors fonction et enlever l'adaptateur et l'objectif en même temps.
   - Appuyer et laisser le doigt sur la commande de déverrouillage de l'objectif sur le camescope et faire tourner l'objectif dans le sens contraire au sens des aiguilles d'une montre (Ⓓ).
2. Enlever l'objectif EF de l'adaptateur.
   - Appuyer et laisser le doigt sur la commande de déverrouillage de l'objectif sur l'adaptateur et faire tourner l'objectif sur l'adaptateur et faire tourner l'objectif dans le sens contraire au sens des aiguilles d'une montre (Ⓔ).

NOTES

- Si l'objectif utilisé pèse plus de 1,5 kg (3,3 lbs), soutenir l'objectif pendant le transport de la caméra et pendant les prises de vues.
- Si l'objectif est pourvu d'un dispositif de fixation de trépied, installer un trépied.
  - * Pour protéger la monture de l'adaptateur EF (et celle du camescope et de l'objectif) en cas d'utilisation d'un trépied, ne pas installer (si déjà installé, déposer) l'Adaptateur de microphone MA-100/Protège-épaule.

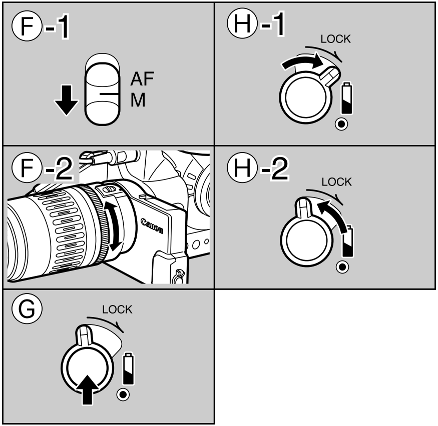

Mode d'emploi

Vérifier que le sélecteur de mode de mise au point de l'objectif EF est positionné sur manuel (Ⓕ-1). Effectuer la mise au point avec la bague de mise au point manuelle de l'objectif (Ⓕ-2).

Exposition automatique (AE)

Cet adaptateur communique des signaux provenant des commandes d'ouverture (diaphragme) du camescope vers l'objectif EF, permettant ainsi l'utilisation de la fonction d'ouverture automatique du camescope.

A. Prise de vue avec bouton-poussoir AE

Du fait que les objectifs EF ont été conçus pour une utilisation avec des appareils-photo, le bruit émis par leur moteur est plus fort que celui d'objectifs pour camescopes. Par conséquent, le bruit du moteur de l'objectif risque d'être enregistré lors de l'utilisation de la fonction AE. Il est donc recommandé de n'appuyer sur la touche AE que lorsque des réglages de l'exposition sont absolument nécessaires.

1. Enfoncer le bouton-poussoir AE (Ⓖ).
2. Après réglage de l'exposition par le camescope, relâcher le bouton-poussoir AE.
   - Le réglage d'exposition est maintenu même après relâchement du bouton-poussoir AE.

B. Prise de vue avec le levier d'exposition automatique

Lorsque le levier d'exposition automatique est verrouillé, la fonction AE opère en continu.

- Si l'exposition programmée du camescope est réglée sur le mode manuel ou Av, la fonction AE n'opère pas. Régler l'ouverture manuellement.

1. Faire tourner le levier AE dans le sens des aiguilles d'une montre pour verrouiller la fonction (Ⓗ-1).
2. Faire tourner le levier dans le sens contraire au sens des aiguilles d'une montre pour libérer le verrouillage (Ⓗ-2).

Attention

- Puisque l'optique des objectifs EF diffère légèrement de celle des objectifs pour camescopes, la fonction AE de ces objectifs risque de ne pas être entièrement utilisable normalement. Pour filmer des sujets fortement éclairés, fixer un filtre ND à l'objectif ou choisir une plus grande vitesse de l'obturateur.

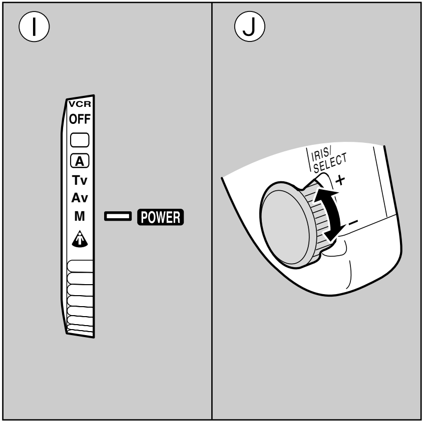

Réglage de l'exposition

Mode AE du camescope	Position du levier AE de l'adaptateur EF	Etat du camescope	Affichage du viseur
□ [A] Tv		Exposition verrouillée	——
	ou	Exposition réglée automatiquement *	——
Av M	La position n'est pas importante	Régler l'ouverture en faisant tourner le cadran d'exposition	L'indice f est affiché

* Quand le camescope est réglé sur le mode Tv (priorité obturateur), même si vous modifiez la vitesse de l'obturateur, l'exposition sera réglée automatiquement par le camescope.

Prise de vue avec réglage manuel de l'exposition

Lors de l'exposition à réglage manuel:

1. Régler le mode d'exposition programmée sur manuel ou Av (Ⓘ).
2. Utiliser les fonctions d'exposition du camescope (par ex. le cadran IRIS/SELECT) pour régler l'exposition à votre gré (Ⓙ).

Attention

- Il n'est pas possible d'utiliser le zoom avec la commande de zoom du camescope.
- Si vous utilisez le zoom, il est possible que vous deviez effectuer cette mise au point de nouveau.
- Certains objectifs EF peuvent être difficiles à mettre au point manuellement, mais en se guidant sur le moniteur, il devrait toujours être possible d'en effectuer la mise au point convenablement dans la plupart des cas.
- Cet adaptateur ne peut pas être utilisé avec le Multiplicateur de focale Canon XL.
- L'emploi d'objectifs EF 2×/EF 1,4× n'est pas recommandé avec cet adaptateur en raison de leur difficulté de mise au point manuelle, mais en se guidant sur le moniteur, il devrait être possible d'en effectuer la mise au point convenablement dans la plupart des cas.
- En cas d'installation d'un objectif EF d'une ouverture supérieure à f/1,6, il ne sera pas possible de bénéficier des focales inférieures à f/1,6.
- En cas d'utilisation d'un objectif avec système de stabilisation de l'image, cette fonction sera effective, mais pas autant qu'avec un objectif XL.

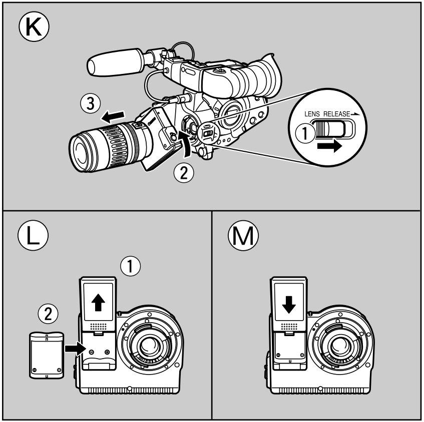

Changement de la pile au lithium

Cet adaptateur fonctionne sur une pile au lithium (type 2CR5). Quand la pile est presque vide, un témoin entre en clignotement. Changer la pile en procédant comme indiqué ci-après. Le témoin de charge de la pile au lithium ne fonctionne que lorsque l'objectif et l'adaptateur sont installés sur le camescope et que la caméra est en service.

1. Mettre la caméra hors service et enlever l'adaptateur (Ⓚ).
2. Enlever le couvercle du logement de la pile au lithium en le soulevant et changer la pile (Ⓛ).
   - Bien respecter la polarité (+) et (–) de la pile marquée dans le logement.
3. Reposer le couvercle du logement de la pile (Ⓜ).

AVERTISSEMENT

La pile utilisée dans cet appareil risque de provoquer un incendie ou des brûlures chimiques en cas de mauvaise utilisation. Ne pas la recharger, la démonter, la chauffer à plus de 100°C (212°F) ou l'incinérer.

REMARQUES

- Pour assurer un bon raccordement électrique toujours tenir les contact électroniques en partait état de propreté. Quand l'adaptateur n'est pas utilise, le protéger par installation des couvercles de protection.
- Ne pas tenter de démonter ou de modifier cet adaptateur.
- Protéger l'adaptateur des chocs et des vibrations.
- Ne pas ranger l'adaptateur dans un endroit expose à la chaleur, au soleil, à proximité d'un appareil de chauffage ou d'un radiateur ou dans une voiture sous peine de déformation ou de décoloration.

Le présent appareil numérique n'emet pas de bruits radioélectriques dépassant les limites applicables aux appareils numériques (de la chasse B) prescrites dans le Règlement sur le brouillage radioélectrique édicté par le ministère des Communications du Canada.

Spécifications

Objectifs compatibles		Objectifs EF Canon*
Camescopes compatibles		Camescopes dotés d'un système de montage XL compatible avec l'adaptateur EF.
Monture	Monture avant	Système de monture EOS
	Monture arrière	Système de monture XL
Alimentation de service		Alimentation électrique du camescope et pile au lithium (2CR5)
Dimensions maxi (l × H × P)		113 × 89 × 39mm
Poids (sans la pile)		220g

* Lorsqu'un objectif EF 35 mm est monté sur un caméscope doté d'un capteur d'analyse CCD de 1/3 pouce, la distance focale augmente de 7,2 fois (en équivalent 35 mm).

Le poids et les dimensions sont approximatifs.
Sujet á modifications sans préavis.
Sauf erreurs et omissions.

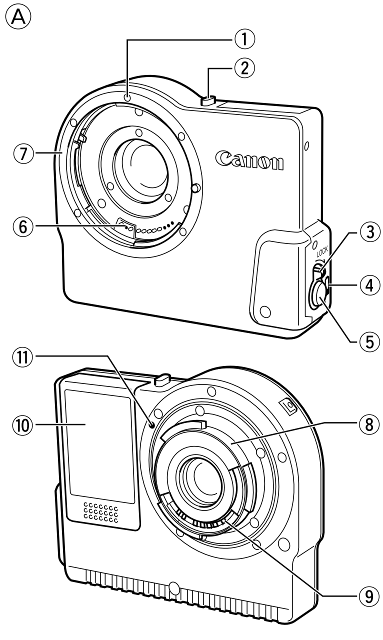

Vielen Dank für den Kauf des Canon EF Adapter XL. Mit diesem Anschlussadapter können EOS-Wechselobjektive (EF-Objektive) am Camcorder angeschlossen werden, deren Anschlusssystem mit dem EF Adapter kompatibel ist.
Überprüfen Sie vor Benutzung dieses Adapters, ob Ihr Camcorder mit dem XL-Anschlusssystem kompatibel ist (Produkte, die das XL -Zeichen tragen, sind mit dem XL-System kompatibel).

- EF-Objektive wurden für Standblidkamera entwickelt. Wenn sie mit Hilfe dieses Adapters für Camcorders verwendet werden, sind besondere Betriebsbedingungen zu beachten.
- Dieses Produkt kann nicht mit der Autofokus-Funktion verwendet werden. Die Scharfeinstellung muss manuell vorgenommen werden. Deshalb können keine Objektive verwendet werden, die nicht über eine manuelle Fokussierfunktion verfügen.
  * Die folgenden Objektive können nicht verwendet werden:
    EF35-70mm 1:3.5-4.5A,
    EF100-200mm 1:4.5A,
    EF35-80mm 1:4-5.6 Motorzoom

Bezeichnung der Teile (Ⓐ)

① Anschluss-Positionierungspunkt (Roter Punkt)
② Objektiv-Freigabeschalter
③ AE-Hebel
④ Batterie-Warnanzeige
⑤ AE-Knopf
⑥ Elektronische Kontakte
⑦ EF-Objektivfassung
⑧ XL-Anschluss
⑨ Elektronische Kontakte
⑩ Batteriefach
⑪ XL-Anschluss-Positionierungspunkt (Roter Punkt)

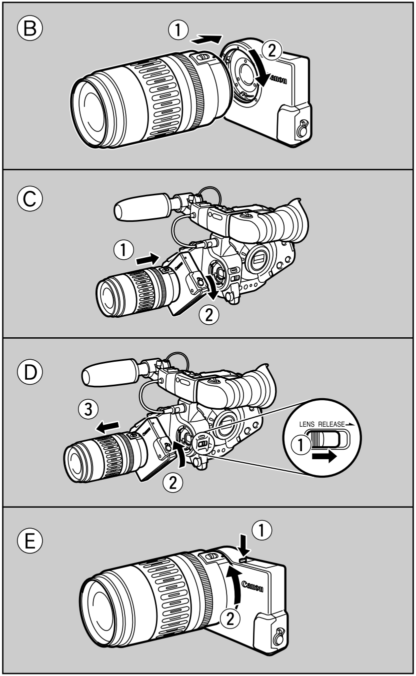

- **Stellen Sie vor dem Ansetzen/Abnehmen des EF Adapter sicher, dass der Camcorder ausgeschaltet ist.**

Ansetzen und Abnehmen von Objektiv und Adapter

A. Ansetzen

1. Das EF-Objektiv an der EF-Objektivfassung anbringen.
   - Die roten Punkte von EF-Objektiv und EF-Objektivfassung ausrichten. Das Objektiv im Uhrzeigersinn drehen, bis es einrastet (Ⓑ).
2. Adapter und EF-Objektiv an dem Camcorder anbringen.
   - Sicherstellen, dass der Camcorder ausgeschaltet ist.
   - Den XL Anschluss-Positionierungspunkt (Roter Punkt) auf den Positionierungspunkt auf dem Camcorder ausrichten. Den Adapter im Uhrzeigersinn drehen, bis er einrastet (Ⓒ).

B. Abnehmen

- Bevor Sie den EF-Adapter vom Camcorder abnehmen, müssen Sie die Blende vollständig öffnen, indem Sie das Blendenrad auf die niedrigste Blendenzahl drehen.

1. Den Camcorder ausschalten und das Objektiv zusammen mit dem Adapter abnehmen.
   - Den Objektiv-Freigabeschalter auf dem Camcorder niedergedrückt halten und den Adapter im Gegenuhrzeigersinn drehen (Ⓓ).
2. Das EF-Objektiv vom Adapter abnehmen.
   - Den Objektiv-Freigabeschalter auf dem Adapter niedergedrückt halten und das Objektiv im Gegenuhrzeigersinn drehen (Ⓔ).

HINWEISE

- Verwendet man ein schweres Objektiv von mehr als 1,5 kg, sollte man es beim Tragen und Aufnehmen mit der Hand abstützen.
- Verwendet man ein Objektiv mit einer Stativfassung, ist unbedingt ein Stativ anzubringen.
  - * Zum Schutz der EF-Adapter-Fassungen (und der von Kamera und Objektiv) sollte bei Verwendung eines Stativs nicht der Mikrofonadapter/das Schulterpolster MA-100 angebracht werden (bzw. abnehmen, wenn angebracht).

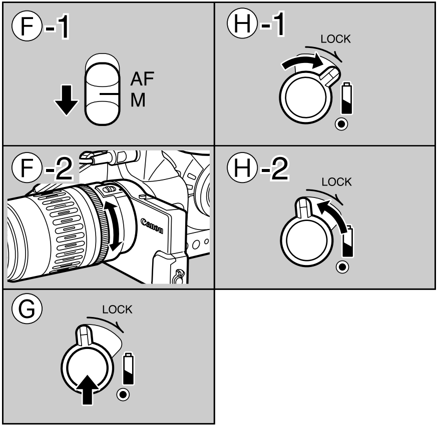

Gebrauch des Adapters

Sicherstellen, dass der Fokus-Wahlschalter auf Manuell steht (Ⓕ-1). Die Scharfeinstellung muss mit dem Entfernungsring des Objektivs vorgenommen werden (Ⓕ-2).

Belichtungsautomatik (AE)

Dieser Adapter überträgt die Signale von der Blenden (Iris)-Steuerung des Camcorders zum EF-Objektiv, so dass die AE-Funktion des Camcorders wirksam wird.

A. AE-Aufnahme

Da die EF-Objektive für Standbildkameras entwickelt wurden, ist das Geräusch des Objektivmotors lauter als das eines Video-Objektivs. Folglich ist es möglich, dass das Geräusch des Objektivmotors mit aufgezeichnet wird, wenn während der Aufnahme die AE-Funktion benutzt wird. Aus diesem Grund sollte man den AE-Knopf nur verwenden, wenn Belichtungseinstellungen unbedingt erforderlich sind (Ⓖ).

1. Den AE-Knopf drücken.
2. Nach der Belichtungseinstellung den AE-Knopf loslassen.
   - Die Belichtungseinstellung bei Loslassen des Knopfes bleibt erhalten.

B. Vollautomatische AE-Aufnahme

Wenn der AE-Verriegelungshebel in der Verriegelungsposition steht, ist die AE-Funktion fortlaufend in Betrieb.

- Wenn die Programmautomatik des Camcorders auf Manuell oder Av eingestellt ist, arbeitet die Belichtungsautomatik nicht. Stellen sie die Belichtung manuell ein.

1. Zum Verriegeln der Belichtungsautomatik den AE-Hebel im Uhrzeigersinn drehen (Ⓗ-1).
2. Zum Freigeben der AE-Verriegelung den AE-Hebel im Gegenuhrzeigersinn drehen (Ⓗ-2).

HINWEISE

- Da sich die EF-Objektive im optischen Aufbau von Video-Objektiven unterscheiden, ist die AE-Funktion bei Verwendung mit einem Camcorder eingeschränkt. Bei Aufnahme eines hell beleuchteten Objekts sollte ein ND-Filter oder eine schnellere Verschlusszeit verwendet werden.

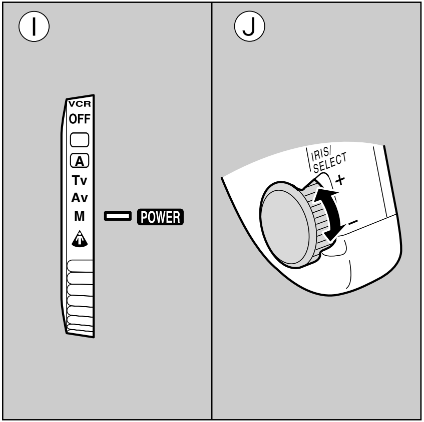

Belichtungseinstellung

Blendenautomatik des Camcorders	AE-Hebel	Camcorder -Status	Sucheranzeige
□ [A] Tv		Belichtung ist gespeichert	————
	oder	Belichtung wird automatisch eingestellt *	————
Av M	Position hat keinen Einfluß	Blendenöffnung durch Drehen des Blendenrads einstellen	Die Blendenzahl wird angezeigt

* Ist der Camcorder auf den Tv-Modus (Blendenautomatik) eingestellt, kann die Kamera selbst bei Änderung der Verschlusszeit eine automatische Belichtungseinstellung durchführen.

Aufnahme mit manueller Belichtungseinstellung

Zur manuellen Belichtungseinstellung:

1. Die Programmautomatik-Betriebsart des Camcorders auf Manuell oder Av einstellen (Ⓘ).
2. Stellen Sie mit den Belichtungsfunktionen des Camcorders (z. B. IRIS/SELECT-Rad) die Belichtung wunschgemäß ein (Ⓙ).

HINWEISE

- Der Zoomhebel des Camcorders kann nicht zum Zoomen verwendet werden.
- Wenn gezoomt wird, muss unter Umständen neu scharfgestellt werden.
- Bei einigen EF-Objektiven kann die manuelle Scharfeinstellung schwierig sein, doch mit Hilfe des Monitors sollte es in den meisten Fällen möglich sein, auf ein Objekt scharfzustellen.
- Dieser Adapter kann nicht zusammen mit dem Canon Extender XL verwendet werden.
- Wir empfehlen, die Objektive EF 2×/EF 1,4× nicht mit diesem Adapter zu verwenden, da die manuelle Scharfeinstellung schwierig ist; mit Hilfe des Monitors sollte es jedoch in den meisten Fällen möglich sein, auf ein Objekt scharfzustellen.
- Bei Verwendung eines EF-Objektivs mit einer größeren Blendenöffnung als 1,6 sind kleinere Blendenöffnungseinstellungen nicht wirksam.
- Bei Verwendung eines EF-Objektivs mit einem Bildstabilisierungssystem ist die Bildstabilisierung zwar wirksam, aber nicht im selben Ausmaß wie bei einem XL-Objektiv.

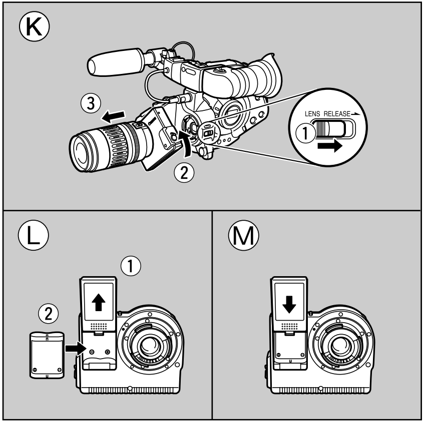

Auswechseln der Batterie

Dieser Adapter wird mit einer Lithium-Batterie (Typ 2CR5) betrieben. Wenn die Lithium-Batterie fast leer ist, beginnt die Batterie-Warnanzeige zu blinken. Die Batterie muss dann ausgewechselt werden. Die Batterie Warnanzeige funktioniert nur, wenn Objektiv und Adapter an dem Camcorder angesetzt sind und die Camcorder eingeschaltet ist.

1. Den Camcorder ausschalten und den Adapter abnehmen (Ⓚ).
2. Den Batteriefachdeckel nach oben herausziehen und die Batterie durch eine neue ersetzen (Ⓛ).
   - Darauf achten, dass (+)- und (–)- Pol der Batterie mit den entsprechenden Markierungen im Batteriefach übereinstimmen.
3. Den Batteriefachdeckel wieder aufsetzen (Ⓜ).

WARNUNG
Die in diesem Gerät verwendete Batterie kann bei falscher Behandlung entflammen oder explodieren. Die Batterie nicht aufladen, auseinandernehmen, über 100°C erhitzen oder verbrennen.

HINWEISE

- Die elektronischen Kontakte sauberhalten, damit ein einwandfreier Anschluss gewährleistet ist. Wird der Adapter nicht verwendet, die Kappen auf die Anschlussteile aufsetzen, damit diese nicht beschädigt werden.
- Nicht versuchen, den Adapter auseinander zu nehmen oder zu modifizieren.
- Den Adapter vor starken Vibrationen und Stößen schützen.
- Starke Wärme kann den Adapter beschädigen. Setzen Sie ihn daher nicht direkter Sonnenstrahlung aus und lassen Sie ihn nicht in der Nähe eines Heizkörpers oder in einem heißen Auto liegen.

Technische Daten

Verwendbare Objektive		Canon EF-Objektive*
Kompatible Camcorder		Camcorders mit XL Anschlusssystem kompatibel mit dem EF Adapter.
Anschluss	Vorderer Anschluss	EOS-Anschlusssystem
	Hinterer Anschluss	XL-Anschlusssystem
Stromversorgung		über den Camcorder und Lithium-Batterie (2CR5)
Abmessungen (B × H × T)		113 × 89 × 39mm
Gewicht (ohne Batterie)		220g

* Wenn ein EF-Objektiv 35mm auf einem mit einem Bildsensor von 1/3 -Zoll-CCD ausgestatteten Camcorder angesetzt wird, erweitert sich die Brennweite um das 7,2 fache (in 35mm-Format).

Gewicht und Abmessungen sind Annäherungswerte.
Technische Änderungen vorbehalten.
Irrtümer und Auslassungen vorbehalten.

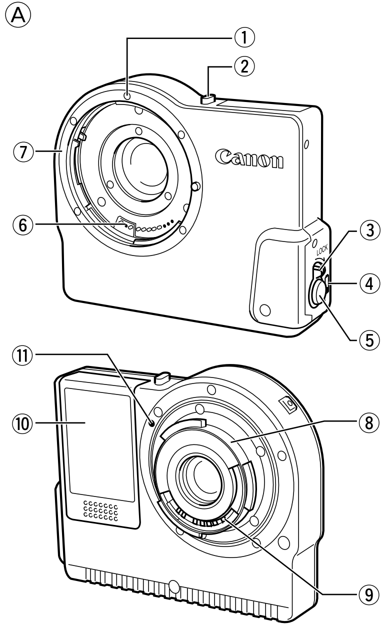

Muchas gracias por la adquisición del Adaptador XL para la EF de Canon. Este producto es un adaptador de montura que permite la utilización de objetivos intercambiables de EOS (objetivos EF) para ser usados con videocámara que tengan el sistema XL de montaje compatible con el adaptador EF.
Antes de utilizar este adaptador, asegúrese de que su videocámara sea compatible con el Sistema de montaje XL (Los productos que llevan la marca XL son compatibles con el sistema XL).

- Dado que los objetivos EF han sido diseñados para la utilización con cámaras de imagen fija, cuando los mismos se utilizan con este producto en videocámaras, las condiciones de utilización son diferentes.
- Este producto no ha sido diseñado para usar con enfoque automático. Utilice el enfoque manual.
  No se podrán utilizar por consiguiente, objetivos que no estén provistos de la función de enfoque manual.
  * No podrá usar el siguiente objetivo:
    EF35-70mm 1:3.5-4.5A,
    EF100-200mm 1:4.5A,
    EF35-80mm 1:4-5.6 zoom motorizado

Nomenclatura (Ⓐ)

① Punto rojo de montaje
② Botón liberador del objetivo
③ Palanca AE
④ Indicador de advertencia de la pila de litio
⑤ Botón pulsador AE
⑥ Contactos electrónicos
⑦ Montura del objetivo EF
⑧ Montura XL
⑨ Contactos electrónicos
⑩ Compartimiento de la pila de litio
⑪ Punto rojo de posicionamiento de la montura XL

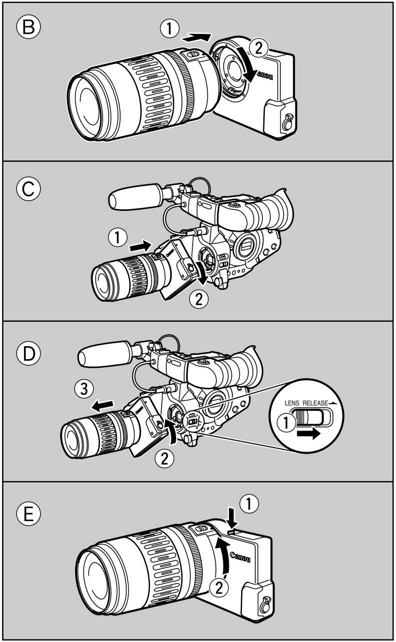

• **Antes de montar/desmontar el adaptador EF, asegúrese de desactivar la videocámara.**

Montaje y extracción del objetivo y adaptador

A. Montaje

1. Acople el objetivo EF a la montura del objetivo.
   - Haga coincidir los puntos rojos del objetivo EF y de la montura del objetivo EF. Gire el objetivo en el sentido de las agujas del reloj hasta que haga un clic y quede en posición (Ⓑ).
2. Acople el adaptador y el objetivo EF a la videocámara .
   - Asegúrese de que la videocámara esté desactivada.
   - Haga coincidir el punto rojo de posicionamiento de la montura XL con el punto de posicionamiento de la videocámara. Gire el adaptador en el sentido de las agujas del reloj hasta que haga un clic y quede en posición (Ⓒ).

B. Extracción

- Antes de desmontar el adaptador de EF de la videocámara, asegúrese de abrir el iris completamente girando el anillo del iris para seleccionar el número F más bajo.

1. Desactive la videocámara y extraiga el adaptador y el objetivo juntos.
   - Presione y mantenga presionado el botón liberador del objetivo de la videocámara, y gire el adaptador en sentido contrario al de las agujas del reloj (Ⓓ).
2. Extraiga el objetivo EF del adaptador.
   - Presione y mantenga presionado el botón liberador del objetivo, que se encuentra en el adaptador, y gire el objetivo en sentido contrario al de las agujas del reloj (Ⓔ).

NOTAS

- Cuando utilice un objetivo pesado que sea de más de 1,5 kg (3,3 lbs.), sostenga el objetivo durante el transporte y la grabación.
- Cuando utilice un objetivo que tenga un zócalo para trípode, asegúrese de acoplar un trípode al objetivo.
  * Para proteger las monturas del adaptador de EF (y los de la videocámara y del objetivo) mientras está usando el trípode, no fijarilo (o removerlo, si esta fijado) el Adaptador para micrófono/almohadilla para el hombro Canon MA-100.

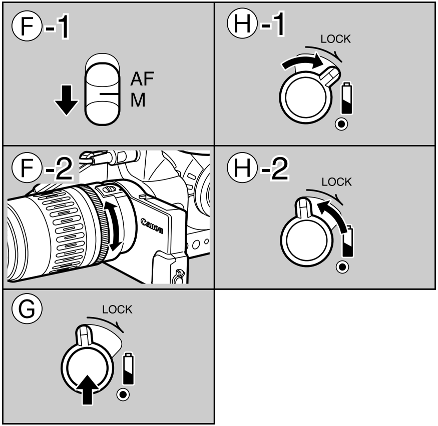

Procedimiento de operación

Asegúrese de que el interruptor del modo de enfoque del objetivo EF esté ajustado a manual (Ⓕ-1). Efectúe el enfoque con el anillo de enfoque manual del objetivo (Ⓕ-2).

Exposición automática (AE)

Este adaptador retransmite al objetivo EF las señales de control de abertura (iris) de la videocámara para poder activar las funciones de exposición automática (AE).

A. Grabación con pulsador AE

Como los objetivos EF fueron diseñados para usar con cámaras de vídeo de imagen fija, su motor produce un ruido mayor que el del objetivo de la videocámara. Por tal motivo, si activa la función AE durante la grabación, se podría grabar el ruido del motor del objetivo. Para evitarlo, utilice el botón pulsador AE sólo cuando los ajustes de exposición sean absolutamente necesarios.

1. Presione el botón pulsador AE (Ⓖ).
2. Después que la videocámara ajuste la exposición, suelte el botón pulsador AE.
   - El ajuste de la exposición permanece fijo en el punto en que se soltó el botón.

B. Grabación con la palanca de AE

La exposición automática (AE) continuará operando mientras esté bloqueada la palanca de AE.

- La exposición automática (AE) no funcionará mientras la AE programada de la videocámara esté ajustada a Manual o Av. Ajuste la exposición manualmente.

1. Gire la palanca de AE en el sentido de las agujas del reloj para bloquear la operación (Ⓗ-1).
2. Gire la palanca de AE en sentido contrario a las agujas del reloj para desbloquearla (Ⓗ-2).

Precauciones

- Como los objetivos EF son de un diseño óptico diferente de los objetivos de vídeo, su empleo en las videocámaras implica ciertas restricciones en la función AE. Cuando grabe sujetos iluminados con una luz brillante, instale un filtro ND o utilice una mayor velocidad del obturador.

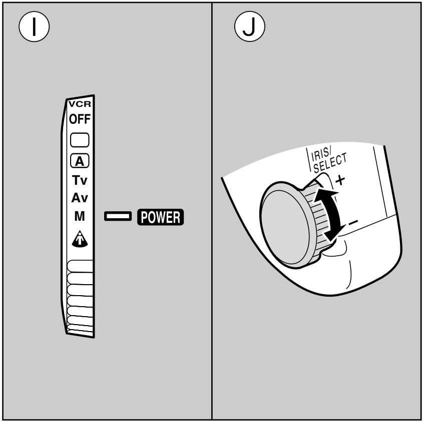

Grabación con el ajuste de exposición manual

Cuando utilice el ajuste de exposición manual:

1. Ajuste el modo AE programado de la videocámara a Manual o Av (Ⓘ).
2. Utilice las funciones de exposición de la videocámara (por ej., la perilla IRIS/SELECT) para ajustar la exposición según se desee (Ⓙ).

Precauciones

- No podrá operar el zoom utilizando la palanca del zoom de la videocámara.
- Si efectúa el zoom hacia adelante o el zoom hacia atrás, podría ser necesario volver a ajustar el enfoque.
- Ciertos objetivos EF podrían ser difíciles de enfocar manualmente, pero en la mayoría de los casos el uso del monitor podrá ayudarle a ajustar el enfoque.
- Este adaptador no se puede utilizar con el Extensor Canon XL.
- Debido a la dificultad de enfocar manualmente, no está recomendado el uso de objetivos EF 2×/EF 1,4× con este adaptador, aunque en la mayoría de los casos conseguirá ajustar el enfoque guiándose por el monitor.
- Si instala un objetivo EF con una abertura superior a f/1,6, no tendrá sentido el uso de aberturas inferiores a f/1,6.
- Si utiliza un objetivo provisto de un sistema de estabilización de imagen, la estabilización será efectiva, pero no tanto como la obtenida con un objetivo XL.

Ajuste de la exposición

Modo AE de la videocámara	Posición de la palanca de AE del adaptador de AE	Condición de la videocámara	Visualización en el visor
□ A Tv		La exposición está bloqueada	———
	o	La exposición está ajustada automáticamente *	———
Av M	La posición no tiene soporte	Ajuste la abertura girado el anillo del iris	Está visualiza do el número F

* Estando la videocámara ajustada al modo Tv prioridad automáticamente, incluso cuando used cambie la velocidad del obturador.

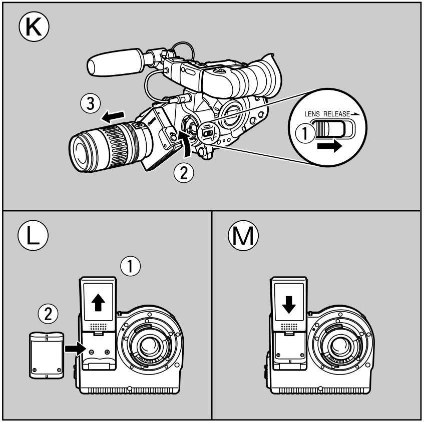

Cambio de la pila de litio

Este adaptador se opera por medio de una pila de litio (tipo 2CR5). Cuando la pila de litio está próxima a agotarse, el indicador de advertencia de la pila de litio comienza a destellar. Cuando esto ocurra, instale una nueva pila de litio siguiendo las instrucciones dadas a continuación. El indicador de advertencia de la pila de litio opera únicamente cuando el objetivo y el adaptador se hallan acoplados a la videocámara y la videocámara está activada.

1. Desactive la videocámara y extraiga el adaptador (Ⓚ).
2. Retire la tapa del compartimiento de la pila de litio haciendo deslizar lar tapa hacia arriba, y luego reemplace la pila de litio (Ⓛ).
   - Asegúrese de que los polos (+) y (–) de la pila concuerden con las marcas del interior del compartimiento de la pila.
3. Vuelva a colocar la tapa del compartimiento de la pila de litio (Ⓜ).

ADVERTENCIA
La pila utilizada en este dispositivo puede presentar un peligro de fuego o de quemadura química si se manipula incorrectamente. No la recargue, no la desarme, no la caliente por encima de los 100°C (212°F), ni la incinere.

NOTAS

- Asegúrese de mantener limpios los contactos electrónicos para asegurar una conexión apropiada. Cuando no utilice el adaptador, asegúrese de colocar las tapas de montura en las secciones de montura con el fin de protegerlas de daños.
- No trate de desarmar ni modificar este adaptador.
- Proteja el adaptador de vibraciones o golpes fuertes.
- No almacene el adaptador en lugares calientes, tales como a la luz solar directa, cerca de un calefactor o radiador, o en un coche caliente, etc. Esto podría provocar gue el adaptador se deformara o se decolorara.

Especificaciones

Objetivos compatibles		Objetivos EF Canon*
Videocámara Compatibles		Las videocámaras con el sistema XL de montura compatible con el adaptador EF.
Montura	Montura frontal	Sistema de montaje EOS
	Montura posterior	Sistema de montaje XL
Potencia de funcionamiento		Alimentación de la videocámara más una pila de litio (2CR5)
Dimensiones Máx. (An × Al × Pf)		113 × 89 × 39mm (4-7/16 × 3-1/2 × 1-9/16 pulg.)
Peso (sin la pila de litio)		220g (7 3/4 oz)

* Cuando se monta un objetivo EF para 35mm en una videocámara con sensor de imagen CCD de 1/3 pulgada, la distancia focal aumentará 7,2 veces (equivalente en 35mm).

El peso y las dimensiones son aproximadas.
Sujeto a cambios sin previo aviso.
Se exceptúan los errores y omisiones.

Ⓐ

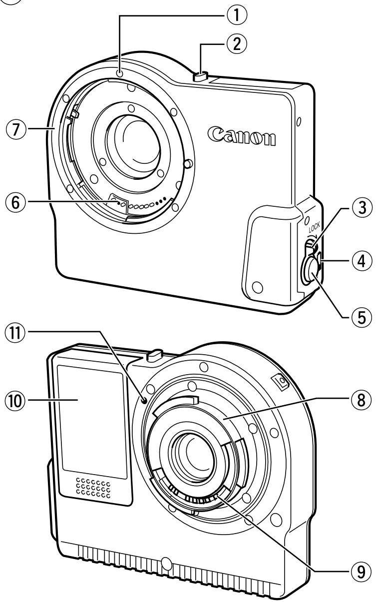

Vi ringraziamo per aver acquistato l’adattatore per montature XL per Canon EF. Questo prodotto è un adattatore per montature che permette l’uso di obiettivi EOS intercambiabili (obiettivi EF) con un camcorder che possieda una montatura del sistema XL compatibile con l’adattatore EF.
Prima di fare uso dell’adattatore, controllare che il proprio camcorder sia compatibile con il sistema di montature XL (Tutti i prodotti che portano il marchio XL sono compatibili con il sistema di montature XL).

- Dato che gli obiettivi EF sono progettati per l’uso con fotocamere, quando vengono usati con questo prodotto ed un camcorder le condizioni di uso sono differenti.

- Questo prodotto non è pronto per l’uso con la messa a fuoco automatica. Essa deve quindi venire fatta manualmente. Gli obiettivi che non possiedono una funzione di messa a fuoco manuale di conseguenza non possono venire usati.
  * I seguenti obiettivi non sono utilizzabili.
    EF 35-70mm 1:3,5-4,5A
    EF 100-200mm 1:4,5A
    EF 35-80mm 1:4-5,6 con zoom motorizzato

Nome delle varie parti (Ⓐ)

① Punto di innesto montatura (punto rosso)
② Pulsante di disinnesto obiettivo
③ Leva AE
④ Spia della batteria al litio
⑤ Pulsante obiettivo AE
⑥ Contatti elettrici
⑦ Montatura obiettivi EF
⑧ Montatura XL
⑨ Contatti elettrici
⑩ Vano batteria al litio
⑪ Punto di innesto montatura XL (punto rosso)

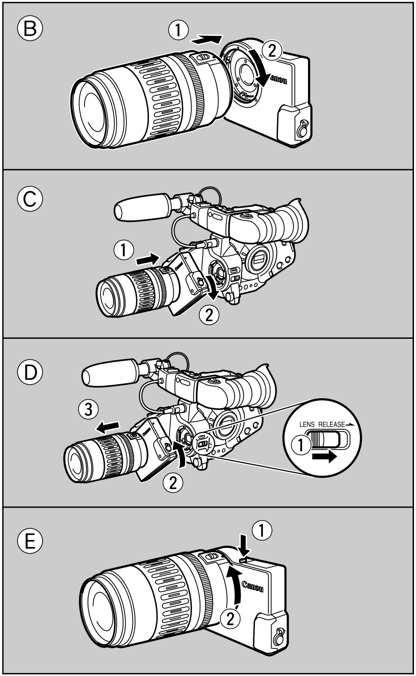

• Prima di installare o togliere l'adattatore EF, controllare sempre che il camcorder sia spento.

Installazione e rimozione dell'obiettivo e dell'adattatore

A. Installazione

1. Innestare l'obiettivo sulla montatura per obiettivi EF.
   - Allineare i punti rossi sull'obiettivo EF e la montatura dell'obiettivo EF. Girare l'obiettivo in senso orario sino a che non si sente un clic (Ⓑ).
2. Applicare l'adattatore e l'obiettivo EF al camcorder.
   - Prima di procedere, accertarsi sempre che il camcorder sia spento.
   - Allineare il punto di innesto della montatura XL (punto rosso) con quello sul camcorder. Girare l'adattatore in senso orario sino a sentirlo scattare in posizione con un clic (Ⓒ).

B. Rimozione

- Prima di togliere l'adattatore EF dal camcorder, controllare di avere aperto del tutto il diaframma portandone la rotella sulla posizione del numero F più basso.

1. Spegnere il camcorder e rimuovere l'adattatore e l'obiettivo senza separarli.
   - Mantenere premuto il pulsante di disinnesto dell'obiettivo del camcorder e girare l'adattatore in senso antiorario (Ⓓ).
2. Togliere la lente EF dall'adattatore.
   - Mantenere premuto il pulsante di disinnesto dell'obiettivo dell'adattatore e girare l'obiettivo in senso antiorario (Ⓔ).

NOTE

- Se si fa uso di un obiettivo che pesi oltre 1,5 kg, sostenerlo durante il trasporto e la ripresa.
- Se si usa un obiettivo con un innesto per treppiedi, applicarvi un treppiedi.
  - * Per proteggere le montature dell'adattatore EF, quelle del camcorder e quelle dell'obiettivo, se si usa un treppiedi non applicare (o, se già applicato, non rimuovere) l'adattatore per microfono/spallina MA-100.

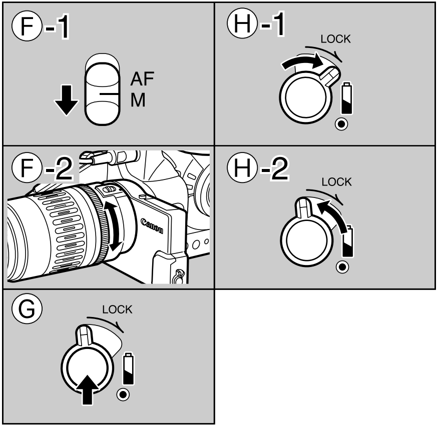

Procedure di uso

Controllare che il selettore di modalità di messa a fuoco dell'obiettivo EF sia sulla posizione di manuale (Ⓕ-1). La messa a fuoco deve venire fatta con l'anello di messa a fuoco manuale (Ⓕ-2).

Esposizione automatica (AE)

Questo adattatore trasmette i segnali ricevuti di controlli del dell'apertura (diaframma) del camcorder all'obiettivo EF, permettendo così l'uso delle funzioni AE col camcorder.

A. Regolazione dell'esposizione durante la ripresa col pulsante obiettivo AE

Dato che gli obiettivi EF sono stati progettati per l'uso con fotocamere, il suono del loro motore è più forte di quello del motore di un obiettivo per camcorder. Di conseguenza, se la funzione AE viene usata durante la ripresa, il microfono del camcorder potrebbe raccoglierne il rumore. Usare di conseguenza il pulsante obiettivo AE solo quando la regolazione dell'esposizione è assolutamente necessaria.

1. Premere il pulsante obiettivo AE (Ⓖ).
2. Dopo che il camcorder ha regolato l'esposizione, lasciare andare il pulsante obiettivo AE.
   - L'esposizione rimane fissa nel punto in cui era stato lasciato andare il pulsante.

B. Regolazione dell'esposizione durante la ripresa con la leva AE

Se la leva AE è bloccata, la regolazione automatica della messa a fuoco è sempre attiva.

- Se l'esposizione automatica programmata del camcorder si trova nella posizione Manual o Av, l'esposizione automatica stessa non funziona. Regolare l'esposizione manualmente.

1. Girare la leva AE in senso orario per bloccarne il funzionamento (Ⓗ-1).
2. Girare la leva AE in senso antiorario per sbloccarne il funzionamento (Ⓗ-2).

Attenzione

- Dato che gli obiettivi EF differiscono otticamente da quelli per uso video, quando usati con un camcorder pongono dei limiti alla funzione di messa a fuoco automatica di quest'ultimo.
  Quando si riprende un soggetto fortemente illuminato, applicare un filtro ND o usare una velocità dell'otturatore superiore.

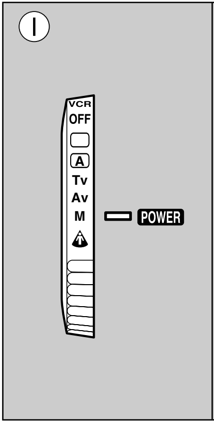

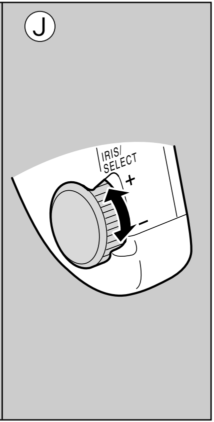

Regolazione dell'esposizione

Modalità di esposizione automatica del camcorder	Posizione leva AE dell'adattatore EF	Condizione del camcorder	Indicazione del mirino
□ A Tv		Esposizione bloccata	———
	oppure	Esposizione regolata automaticamente *	———
Av M	La posizione non ha importanza	Regolare l'apertura girando la manopola IRIS	Viene visualizzato il numero F

* Se la modalità di esposizione automatica del camcorder è Tv (priorità all'otturatore), anche se si cambia la velocità dell'otturatore il camcorder può regolare l'esposizione automaticamente.

Riprese con regolazione manuale dell'esposizione

Quando si regola manualmente l'esposizione:

1. Impostare la modalità di esposizione automatica programmata del camcorder Manual o Av (Ⓘ).
2. Usare le funzioni di esposizione del camcorder, ad esempio la rotella IRIS/SELECT, per regolare l'esposizione nel modo desiderato (Ⓙ).

Attenzione

- Non è possibile controllare lo zoom facendo uso della leva dello zoom del camcorder.
- Se si usa lo zoom potrebbe rendersi necessaria la regolazione della messa a fuoco.
- Certi obiettivi EF possono essere difficili da mettere a fuoco manualmente, ma usando il monitor come guida dovrebbe essere possibile regolarne il fuoco correttamente.
- Questo adattatore non è utilizzabile con il Canon Extender XL.
- Si sconsiglia l'uso di obiettivi EF 2×/EF 1,4× con questo adattatore, dato che sono difficili da mettere a fuoco manualmente, ma usando il monitor come guida dovrebbe essere possibile regolarne il fuoco correttamente.
- Se si applica un obiettivo EF con un'apertura superiore a f/1,6, le aperture inferiori a f/1,6 non sono di alcuna utilità.
- Se si usa un obiettivo che possiede un sistema di stabilizzazione dell'immagine, esso funziona ma non nella stessa misura di un obiettivo XL.

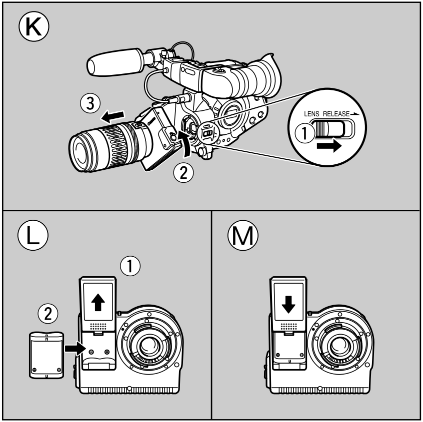

Sostituzione della batteria al litio

Questo adattatore viene alimentato da una batteria al litio di tipo 2CR5. Quando è quasi scarica, la sua spia inizia a lampeggiare. Se ciò accade, installarne una di nuova nel modo seguente. La spia della batteria al litio funziona solo quando l’obiettivo e l’adattatore sono installati sul camcorder e questo è acceso.

1. Spegnere il camcorder e togliere l’adattatore (Ⓚ).
2. Rimuovere il coperchio del vano della batteria al litio facendolo scivolare verso l’alto, quindi sostituire la batteria al litio (Ⓛ).
   - Controllare che le polarità (+) e (–) della batteria si trovino nelle posizioni indicate sul fondo del vano della batteria.
3. Rimettere al suo posto il coperchio del vano della batteria (Ⓜ).

AVVERTENZA

La batteria usata da questo dispositivo può, se non trattata correttamente, causare incendi o ustioni di origine chimica. Non tentare di ricaricare, smontare o riscaldare oltre i 100°C, e non incenerire.

NOTE

- Per assicurarsi che l’apparecchio funzioni a dovere, tenere sempre i contatti elettrici ben puliti. Quando l’adattatore non è in uso, mettere sempre i cappucci sulle montature degli obiettivi per proteggerle da danni.
- Non tentare di smontare o modificare questo adattatore.
- Proteggere questo adattatore da vibrazioni ed urti violenti.
- Non conservare l’adattatore in luoghi caldi, ad esempio luce solare diretta, vicino ad un calorifero o un’altra sorgente di calore, in un’automobile durante l’estate, ecc. Facendolo si potrebbero causare deformazioni o scolorimenti dell’apparecchio.

Dati tecnici

Obiettivi compatibili		Obiettivi Canon EF*
Camcorder compatibili		Camcorder con montature del sistema XL compatibili con l'adattatore EF
Montatura	Anteriore	Montatura del sistema EOS
	Posteriore	Montatura del sistema XL
Alimentazione		Dal camcorder e da una batteria al litio (2CR5)
Dimensioni massime (L × A × P)		113 × 89 × 39mm
Peso (senza batteria al litio)		220g

* Quando un obiettivo EF da 35 mm viene installato su di un camcorder dotato di un sensore di immagini a CCD da 1/3 di pollice, la lunghezza focale aumenta di 7,2 volte (in termini da 35 mm).

Peso e dimensioni approssimati.
Caratteristiche tecniche soggette a modifiche senza preavviso.
Fanno eccezioni gli errori e le omissioni.

Ⓐ

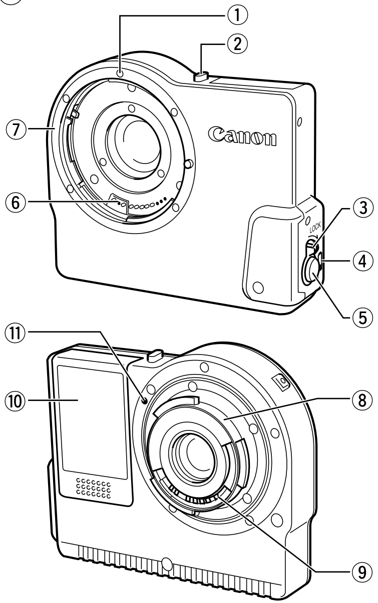

感谢您选购佳能 EF 转接器 XL。
该产品为接环转接器，允许可互换的EOS镜头（EF镜头）和具有 XL 接环系统（与 EF 转接器兼容）的摄像机一同使用。
在使用该转接器之前，请确认您的摄像机与 XL 接环系统兼容（有 XL 标记的产品与 XL 接环系统兼容）。

- 由于EF镜头是为与照相机一同使用而设计的，因此，当在摄像机上使用该产品时，其使用条件不尽相同。

- 该产品非为自动对焦而设计。对焦时，请使用手动调节。因此，请勿使用未配备手动对焦功能的镜头。
  * 您不能使用以下镜头：
    EF35-70mm 1:3.5-4.5A，
    EF100-200mm 1:4.5A，
    EF35-80mm 1:4-5.6 电动变焦

识别部件（Ⓐ）

① 接环定位点（红点）
② 镜头释放开关
③ 自动曝光拨杆
④ 锂电池警告指示灯
⑤ 快速自动曝光按钮
⑥ 电子触点
⑦ EF 镜头接环
⑧ XL 接环
⑨ 电子触点
⑩ 锂电池仓
⑪ XL 接环定位点（红点）

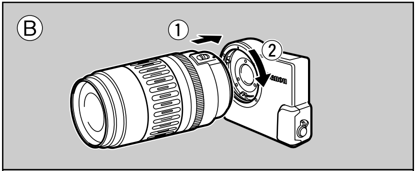

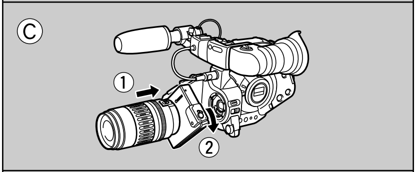

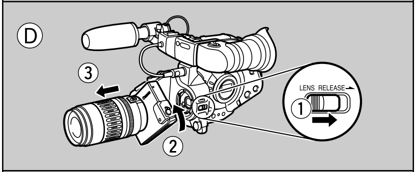

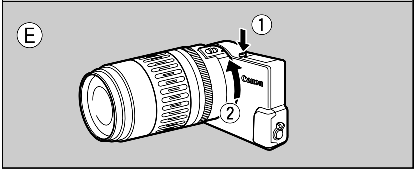

- 在安装 / 拆卸 EF 转接器之前确认摄像机的电源已关闭。

镜头和 EF 转接器的安装与拆卸

A. 安装

1. 将 EF 镜头装于 EF 镜头的接环上。
   - 对准 EF 镜头和 EF 镜头的接环上的红点。顺时针方向转动镜头直至听到安装到位的“卡嗒”声（Ⓑ）。
2. 将转接器和 EF 镜头装于摄像机上。
   - 确认摄像机的电源已关闭。
   - 将 XL 的接环定位点（红点）对准摄像机上的定位点。顺时针方向转动转接器直至听到安装到位的“卡嗒”声（Ⓒ）。

B. 拆卸

- 将 EF 转接器从摄像机上拆下之前，先旋转光圈调节轮选择最小的 F 值，以确保光圈已完全打开。

1. 关闭摄像机的电源，将转接器和镜头一同卸下。
   - 按住摄像机上的镜头释放开关，逆时针方向转动转接器（Ⓓ）。
2. 从转接器上拆下 EF 镜头。
   - 按住转接器上的镜头释放开关，逆时针方向转动镜头（Ⓔ）。

注意事项

- 如果镜头较重，超过 1.5kg，则在携带和摄像时需用手托住镜头。
- 如果使用的镜头具有三脚架底座，请务必将三脚架装于镜头上。
  * 在使用三角架时，为保护 EF 转接器接环（以及摄像机和镜头的接环），切勿加装（若已安装，请将其拆除）MA-100 麦克风转接器 / 肩垫。

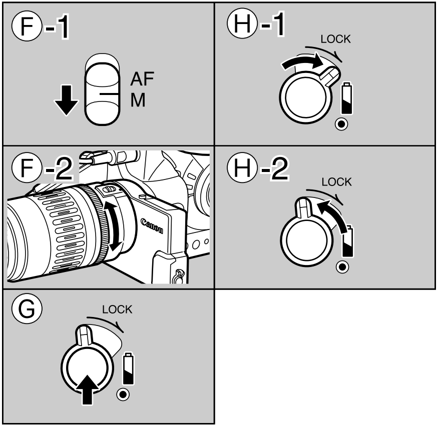

操作程序

确认EF镜头对焦模式开关已设置为手动(Ⓕ-1)调节。 使用镜头手动对焦环进行对焦（ Ⓕ-2)。

自动曝光（AE）

该转接器可将摄像机的光圈控制信号传送至EF镜头，使摄像机的自动曝光功能得以运作。

A. 快速自动曝光拍摄

由于EF镜头是为与照相机一同使用而设计的，因而镜头马达的声音要高于摄像机镜头的声音。因此，如果您在拍摄期间启用自动曝光功能，镜头马达的声音则有可能会被一同录下。所以，仅在确实需要曝光调节时方可使用快速自动曝光按钮。

1. 按住快速自动曝光按钮（Ⓖ）。
2. 在摄像机进行曝光调节之后，释放快速自动曝光按钮。
   - 当按钮被释放时，曝光设置保持不变。

B. 自动曝光拨杆拍摄

当自动曝光拨杆处于锁定状态时，自动曝光操作持续进行。

- 如果摄像机程序自动曝光被设置为手动或Av，则不能进行自动曝光操作。需手动调节曝光。

1. 顺时针方向转动自动曝光拨杆锁定操作（Ⓗ-1）。
2. 逆时针方向转动自动曝光拨杆释放锁定（Ⓗ-2）。

注意事项

- 由于EF镜头在光学设计上有别于摄像镜头，因而当它们被用于摄像机时，其自动曝光功能受到限制。
  在拍摄强光照射的对象时，应加装ND滤镜或使用较高的快门速度。

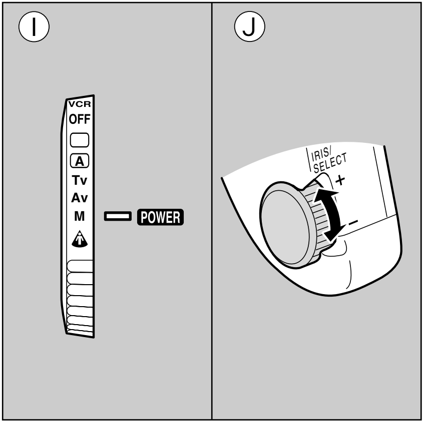

调节曝光

摄像机的 自动曝光模式	EF转接器的 自动曝光拨杆位置	摄像机的 状态	取景器 显示状况
□ A Tv		曝光处于锁定状态	——
	或	曝光处于 自动调节 状态 *	——
Av M	和位置 无关	转动光圈 调节转盘 以调节光圈	显示F值

* 当摄像机被设置在 Tv（快门优先）模式时，即使您改变快门速度，摄像机也能自动进行曝光调节。

使用手动曝光调节进行拍摄

在手动调节曝光时：

1. 将摄像机的程序自动曝光模式设置为手动或 Av（Ⓘ）。
2. 使用摄像机的曝光功能（如: IRIS/SELECT 调节轮）随意进行曝光调节（Ⓙ）。

注意事项

- 不可使用摄像机的变焦拨杆操作变焦。
- 如果要拉近或推远，您可能需要再次调节焦距。
- 某些 EF 镜头可能很难手动对焦，但借助监视屏，您仍可在大多数情况下进行焦距的调节。
- 该转接器不可用于佳能增距镜 XL。
- 建议不要将 EF 2 倍 /EF 1.4 倍镜头和该转接器一同使用，因为这些镜头很难进行手动对焦。但借助监视器，您仍可在大多数情况下进行焦距的调节。
- 如果加装光圈大于 f/1.6 的 EF 镜头，其效果也不会比光圈小于 f/1.6 的镜头更好。
- 如果使用配有图像稳定系统的镜头，其稳定性将会有所改善，但无法达到与 XL 镜头相同的程度。

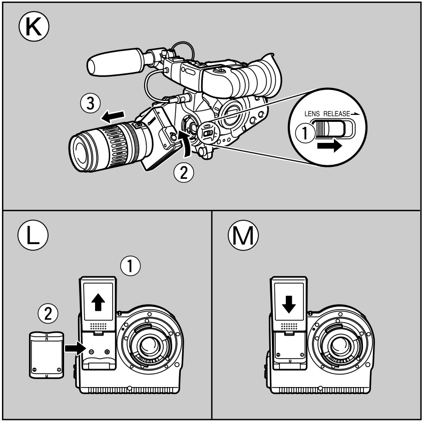

更换锂电池

该转接器由锂电池（2CR5型）供电操作。当锂电池电力快要耗尽时，锂电池警告指示灯开始闪烁。如果出现这种情况，请按使用说明安装新的锂电池。只有在摄像机加装了镜头和转接器且摄像机的电源被打开时，锂电池警告指示灯才会运作。

1. 关闭摄像机电源，拆下转接器（Ⓚ）。
2. 向上滑动锂电池仓盖并将其卸下，然后更换锂电池（Ⓛ）。
   - 确认电池的(+)、(–)极与电池仓内的标记相吻合。
3. 重新合上锂电池仓盖（Ⓜ）。

警告

该装置中所使用的电池如若处置不当，可能会引发火灾或化学燃烧。不得再次充电、拆卸、加热超过摄氏100度或进行焚烧。

注意事项

- 务必保持电子触点的清洁，确保连接正确。在不使用转接器时，务必将接环盖加在接环上，以防接环受损。
- 不要试图拆卸或改装该转接器。
- 保护转接器，防止其受到强烈的震动或撞击。
- 不要将转接器置于高温处，如阳光直晒的地方、加热器或散热器附近、温度较高的车内等。否则可能会使转接器变形或褪色。

产品规格

兼容镜头		佳能 EF 镜头 *
兼容摄像机		具有的 XL 系统接环（可与 EF 转接器兼容）的摄像机
接环	前接环	EOS 接环系统
	后接环	XL 接环系统
操作电源		摄像机电源外加锂电池（2CR5）
最大尺寸(宽×高×深)		113 × 89 × 39 毫米
重量(不包括锂电池)		220 克

* 用于35mm摄像机的EF镜头安装在1/3-英寸CCD图像感应器的摄像机上时，焦距将增加7.2倍（以相当于35mm 摄像机的焦距计算）。

重量和尺寸均为近似值。
如有变更，恕不另行通知。
错误和遗漏在所难免。

CANON INC.

Canon Europa N.V.
P.O. Box 2262,1180 EG Amstelveen, the Netherlands

PUB.DIML-204ic
© CANON INC. 1997
PRINTED IN JAPAN
1197SZ1.5
DY8-9120-128-000
IMPRIME AU JAPON